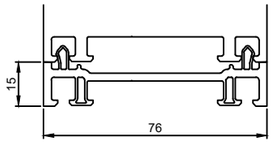

76700

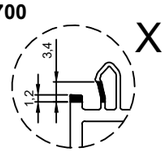

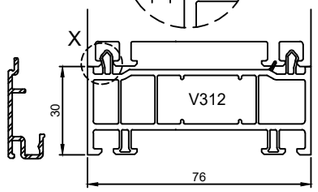

A120 **76701**
76710 beschnitten

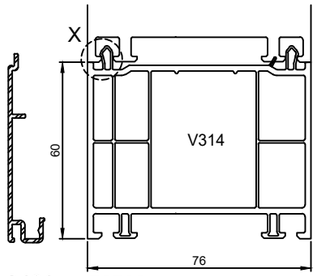

A121 **76702**
76711 beschnitten

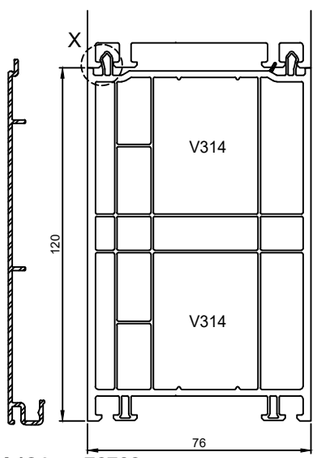

A124 **76703**
76712 beschnitten

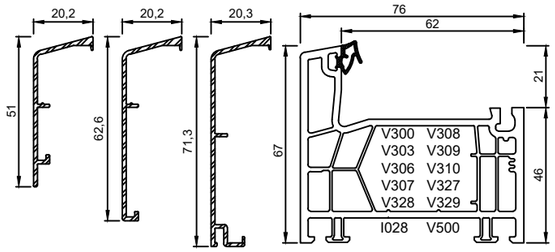

A385 **A386** **A030** **76101**

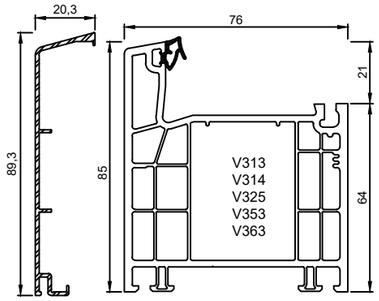

A031 **76102**

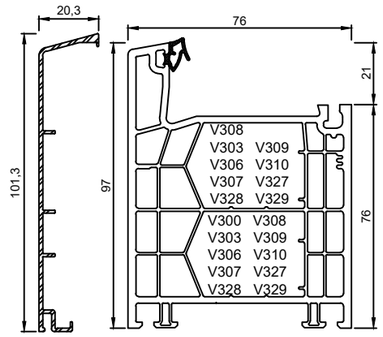

A032 **76103**

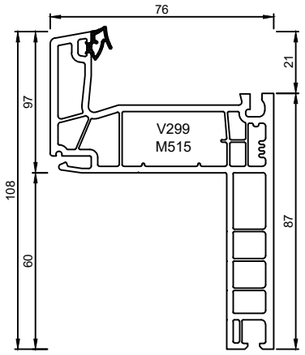

76104

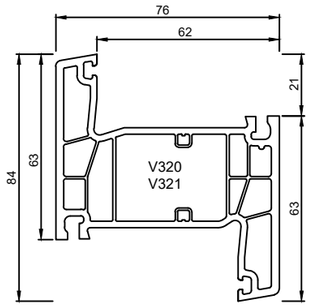

76305

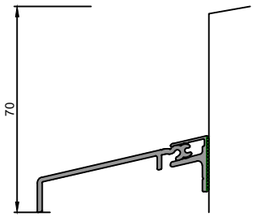

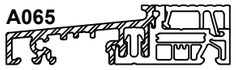

A065

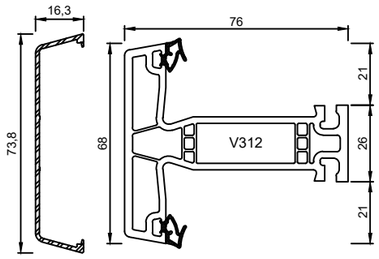

A045 **76300**

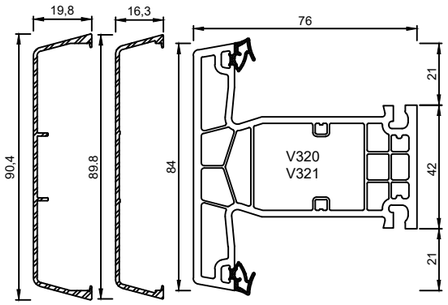

A046 **A069** **76301**

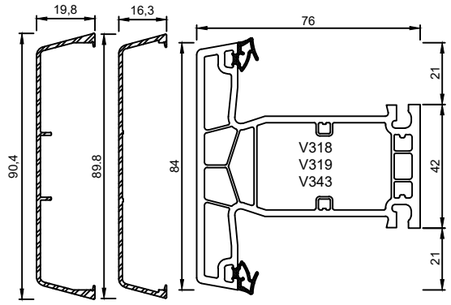

A046 **A069** **76302**
für Flügelsprosse

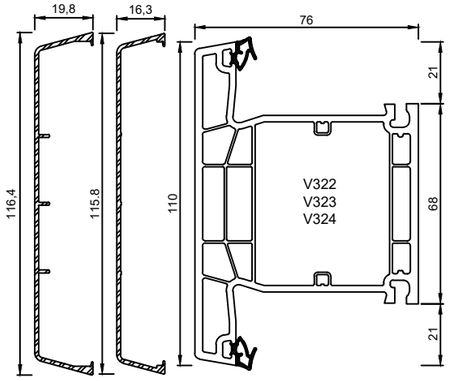

A047 **A070** **76303**
für Flügelsprosse

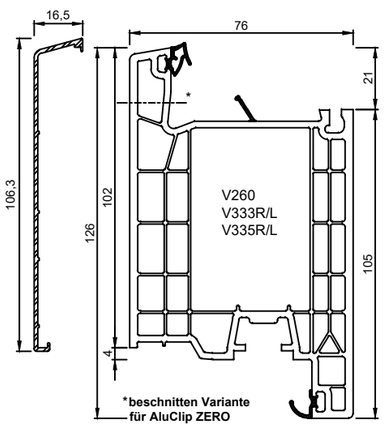

*beschnitten Variante
für AluClip ZERO

A040 **76206**

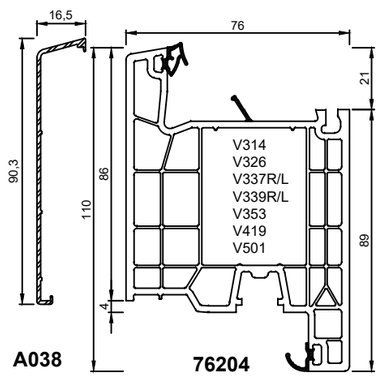

A038 **76204**

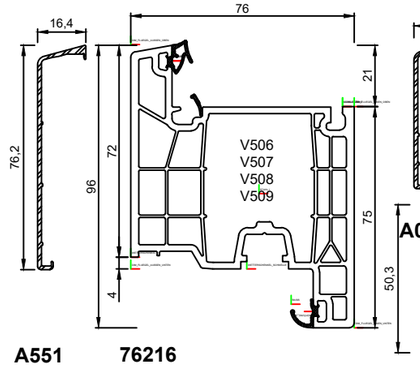

A551 **76216**

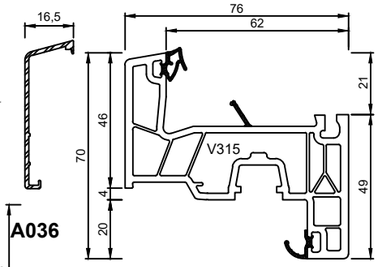

A036 **76200**

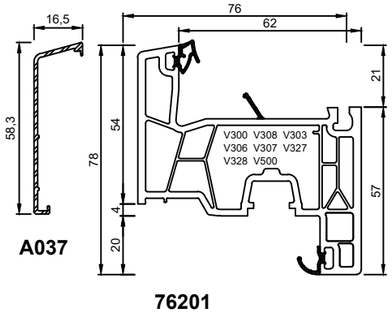

A037 **76201**

Kömmerling AD

sodibat SA
Portes et fenêtres depuis 1989